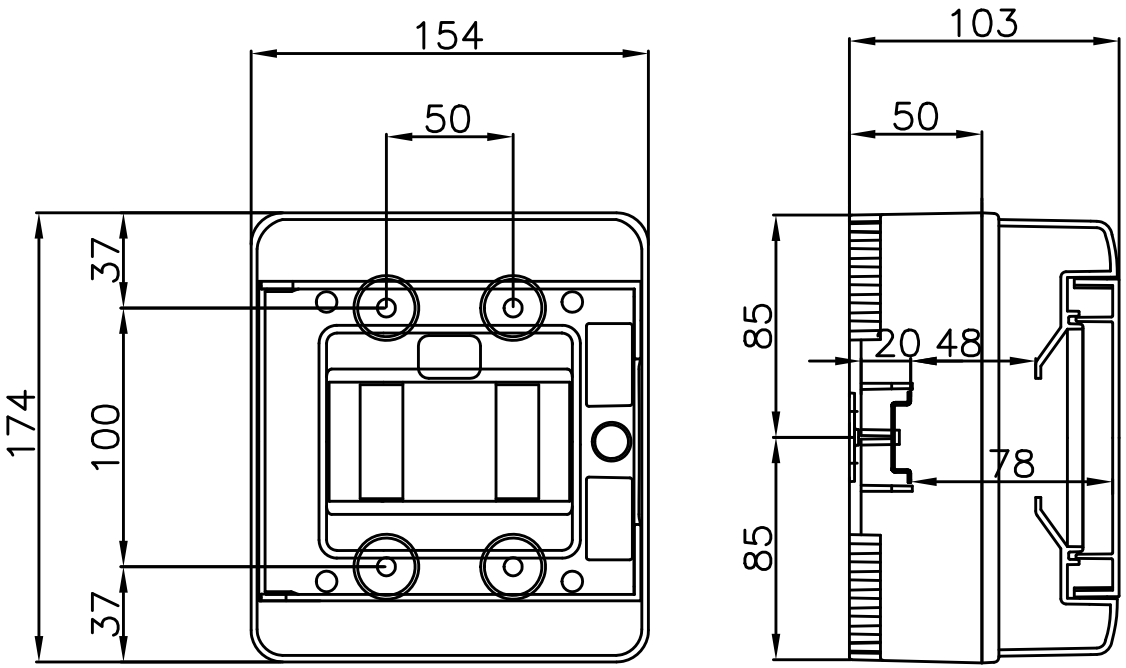

DIMENSIONI IN mm – DISEGNO NON COSTRUTTIVO
DIMENSIONS IN mm – NON-CONTRACTUAL DRAWING

	Centralino stagno 4 moduli IP65				
1		L.V.			05/09/2005
Ed. Edit.	DESCRIZIONE – Description	DISEGN. Design. by	VISENG. Dwg'd by	APPROV. Appr'd by	DATA Date

ELETTROCANALI S.p.a.
Via Gen. C.A. Dalla Chiesa, 15
Scanzorosciate (BG)

QUESTO DOCUMENTO NON PUO' ESSERE UTILIZZATO IN ALCUN MODO DA TERZI SENZA PREVENTIVA AUTORIZZAZIONE.
This document cannot be used by others for any purpose, without prior written consent.

CODICE DESIGNAZIONE
Designation code

CODIC. Code	1	1	1	1	1	1	1	1	1	1

FOGLIO Sheet | ALL. Sheets

TITOLO – Title
EC62004
EC62004E

SPAZIO – Plant | DATA – Date | SCALA GRAFICA – Graphic scale | RIF. CLIENTE – Client ref.